超重量用スライドレール
SLIDE RAILS FOR HEAVY-DUTY USE

RoHS CAD

KC-353-WW
鉄製

KC-353-WW

特　徴　Feature

- ロールフォーミング加工を採用したことで、従来の重量用スライドレールより軽量で耐荷重にも優れています。
- Owing to an adoption of roll forming these are lighter than the conventional slide rails. These also feature high load resistance.

仕　様
- 材　　質：冷間圧延鋼材（SPCC）
- 表面仕上：亜鉛めっきクロメート処理（MFZn-C）

用　途
- 特装車・建設機械・バス

納　期
- 標準品・・・納期お問合せ下さい

備　考
- 本品の取付けには、M6（六角穴付ボルト）をご使用下さい。
- 取付け方向に区別があります。キャビネットメンバーを筐体側に、ドロアーメンバーを引出し側に取付けて下さい。
- 本品は末永くご使用頂くために定期的に摺動部に潤滑剤の塗布をお願い致します。（推奨潤滑剤：リチウム石鹸基系極圧グリース）

※長尺重量商品のため送料が掛かります。詳細はお問合せ下さい。

Specifications
- Material: Cold rolled steel plate (SPCC)
- Finish: Zinc plating chromate treatment (MFZn-C)

Specific-use
- Specially equipped vehicles construction machinery and bus.

Remarks
- Please use M6 (hex socketbolt) for installation
- There is a distinction in the direction of the installation. Please install the cabinet member in the case side and the drawer member in the drawer side.
- To prolong use, it is recommended that a lubricant be applied regularly to the sliding parts.(Recommended grease: Lithium-soap base extreme-pressure grease)

〔KC-353-WW〕

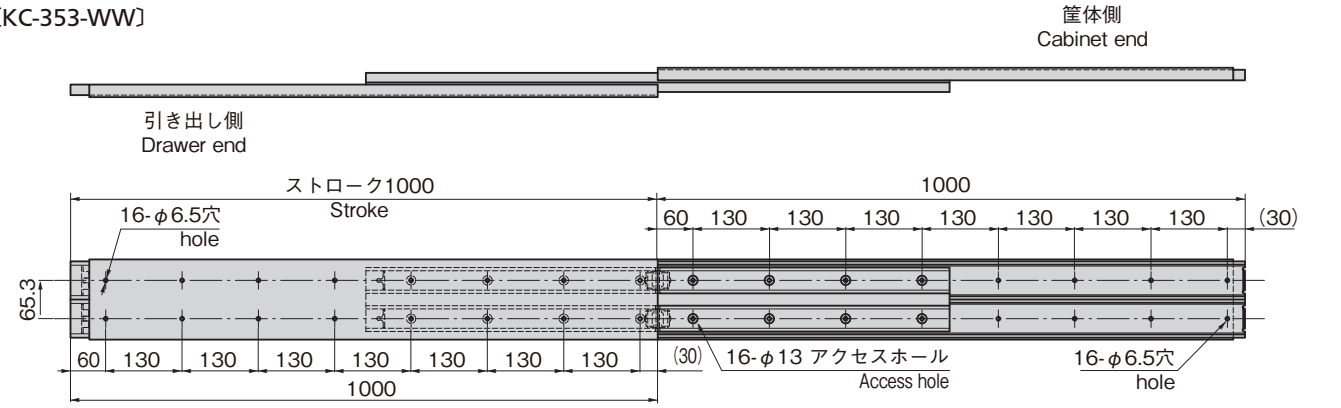

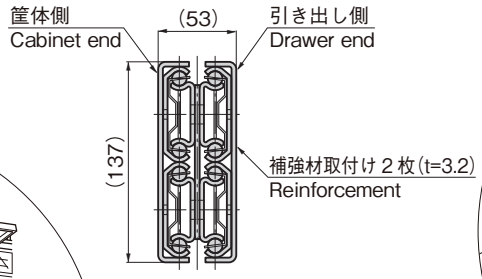

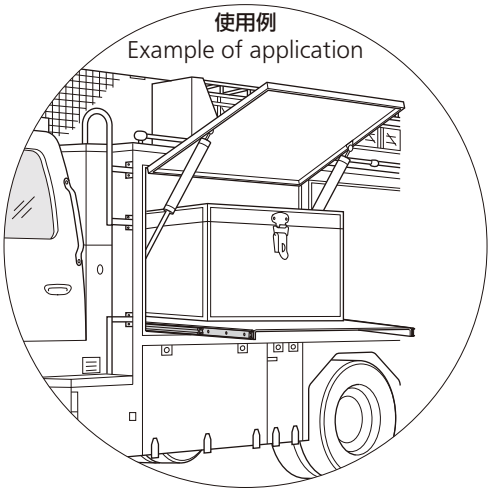

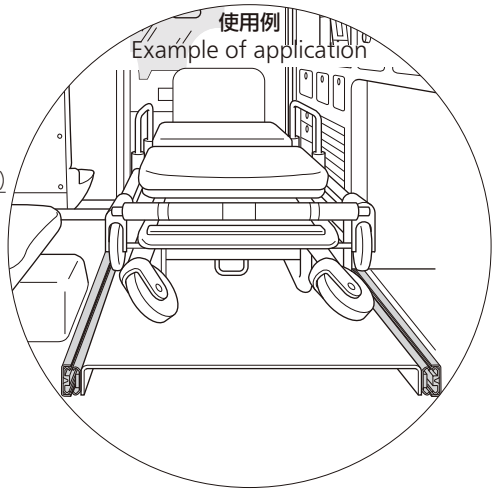

※表中の単価は1本を表します。Price on the table indicates one rail.

商品番号 Product No.	RoHS	CAD	許容荷重kN/pair Allowable load	製品質量(kg) Mass	コード Code	単　価 Price	量販価格 Bulk Price 数量 Quantity	単価 Price
KC-353-WW	●	2D	5.88	26.5	31359	¥63,000	4個～	¥59,850

●：RoHS指令対応品　▲：RoHS指令に対応可能です。　※大量のご注文は更にお安くなります。