南京錠補助金具
AUXILIARY PADLOCK FITTINGS

AC-1025-PDL
ステンレス製

AC-1025-PDL

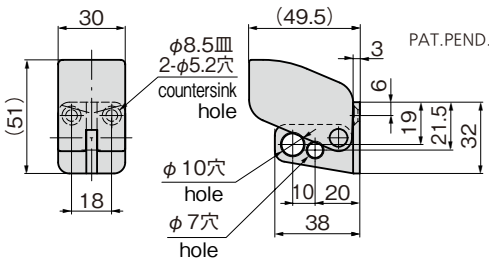

特　徴　Feature

- A-1140やA-140シリーズなどのL型ハンドルを南京錠（弦径6mm又は、8mm）で固定するための金具です。
- For locking A-1140 or A-140 series L-shaped handles by padlock (shackle diameter 6mm or 8mm).

仕　様　●材　　質：ステンレス鋼鋳物（SUS316）
　　●表面仕上：鏡面バフ研磨／電解研磨
用　途　●各種屋外盤の防犯性の向上
納　期　●標準在庫品
備　考　●弦径6mm又は、8mmの南京錠が最適です。
　　●取付け用ねじはM5サッシ用小ねじ（D＝φ8）をご使用下さい。

Specifications ●Material: Stainless steel casting (SUS316)
●Finish: Mirror surface buffing/ Electrolytic polishing
Specific use ●Enhanced security of outdoor panels.
Remarks ●Ideal padlock has shackle diameter of 6mm or 8mm.
●Use M5 sash screws (D=φ8) for mounting.

取付け例
Example of installation

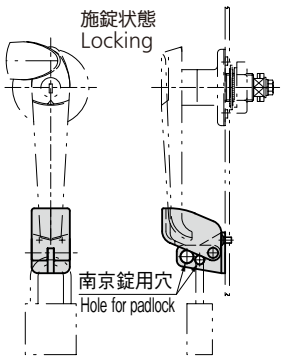

パネル穴明け寸法
Panel drilling dimensions

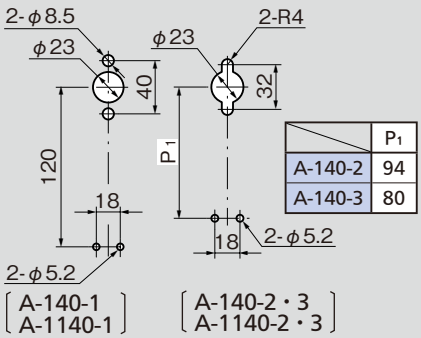

	P1
A-140-2	94
A-140-3	80

商品番号 Product No.	RoHS	CAD	製品質量(g) Mass	コード Code	単　価 Price	量販価格 Bulk Price 数量 Quantity	単価 Price
AC-1025-PDL	●	2D/3D	185	03985	¥2,600	5個～	¥2,496

●：RoHS指令対応品　　※大量のご注文は更にお安くなります。
▲：RoHS指令に対応可能です。

A-140用ゴムキャップ
RUBBER CAPS FOR (A-140)

A-140-RC
ゴム製

A-140-RC

装着方法　Installation method

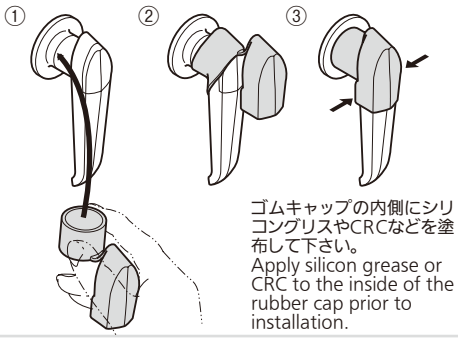

特　徴　Feature

- ハンドル機構部を保護し防塵と耐食性を向上させます。
- 現在ご使用のハンドルを取外すことなく装着できます。
- 凍結防止剤などに対する劣化度に優れています。
- 耐候性に優れているので屋外使用に適しています。

- Handle mechanism is protected, dustproof and corrosion resistance are increased.
- Can be installed without removing the handle being used.
- Highly resist deterioration due to antifreeze or other substance.
- Good for outdoor use because of weather resistance.

仕　様　●材　　質：エチレンプロピレンゴム（EPDM）
用　途　●トンネル内・寒冷地・塩害地域のA-140ハンドル機構部の保護
納　期　●標準在庫品
備　考　●装着の際にはゴムキャップの内側にシリコーングリスやCRCなどを塗布して装着して下さい。 ⚠

Specifications ●Material: Ethylene propylene rubber (EPDM)
Specific-use ●Protection of A-140 handle mechanism in tunnels, cold regions, regions prone to salt damage
Remarks ●Apply silicon grease or CRC to the inside of the rubber cap prior to installation. ⚠

商品番号 Product No.	RoHS	CAD	適用ハンドル Applicable handle	製品質量(g) Mass	コード Code	単　価 Price	量販価格 Bulk Price 数量 Quantity	単価 Price
A-140-RC-1	●	2D	A-140-1・A-140-S-1	14	01931	¥300	30個～	¥285
A-140-RC-2	●	2D	A-140-2・A-140-S-2・A-140-S-3	12	01932	¥280	40個～	¥266
A-140-RC-3	●	2D	A-140-3	10	01933	¥270	50個～	¥257

●：RoHS指令対応品　▲：RoHS指令に対応可能です。　　※大量のご注文は更にお安くなります。

A-140用アース板
EARTHING PLATE FOR A-140

A-140-EP
銅製

A-140-EP

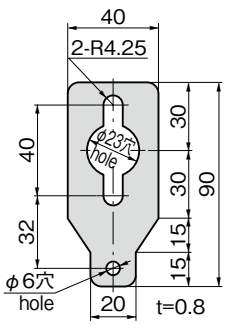

取付け方法
Installation method

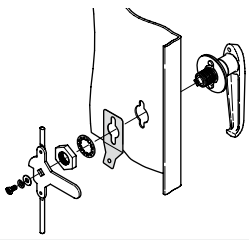

特　徴　Feature

- 静電気などの帯電を防止します。
- Prevents the build-up of static electricity etc.

仕　様　●材　　質：銅ブスバー（C1100）
　　●表面仕上：ニッケルめっき（MBNi）
用　途　●配電盤・分電盤・制御盤
納　期　●標準在庫品

Specifications ●Material: Copper busbar (C1100)
●Surface finish: Nickel plating (MBNi)
Specific use ●Switchboards, distribution boards, control boards

商品番号 Product No.	RoHS	CAD	製品質量(g) Mass	コード Code	単　価 Price	量販価格 Bulk Price 数量 Quantity	単価 Price
A-140-EP	●	2D	17	04333	¥300	30個～	¥288

●：RoHS指令対応品　▲：RoHS指令に対応可能です。　　※大量のご注文は更にお安くなります。