セミパチン錠
SNAP FASTENERS

RoHS　チタン　ステンレス　CAD

C-2023 チタン製　**C-1023** ステンレス製　**C-23** 鉄製・黄銅製

C-1023-2

C-1023-1

特　徴　Feature

- 2種類の大きさがあり用途に合せてバランスのあった大きさを選択できます。
- Two sizes are available. Select one according to your application.

用　途　●計測機器・制御盤・分電盤
納　期　●標準在庫品（チタン製はお問合せ下さい）
備　考　●C-1023-3はC-1012-2-2、C-23-3はC-12-2-2にそれぞれ品番が変更になりました。

Specific-use　● Measuring equipment, control and distribution boards
Remarks　● C-1023-3 has changed to C-1012-2-2 and C-23-3 has changed to C-12-2-2.

〔C-2023-1　チタン　Titanium
C-1023-1　ステンレス　Stainless steel
C-23-1-Brass　黄銅
C-23-1-Iron　鉄〕

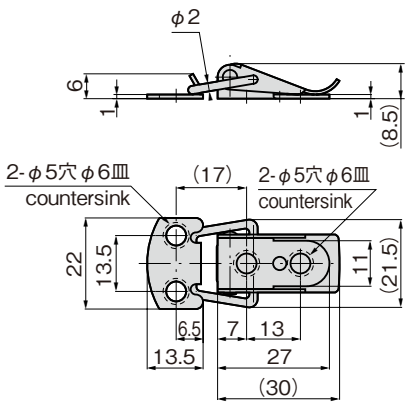

※本図は締代0mmの場合です。
※Drawings show the tightening margin of 0mm.

〔C-2023-2　チタン　Titanium
C-1023-2　ステンレス　Stainless steel〕

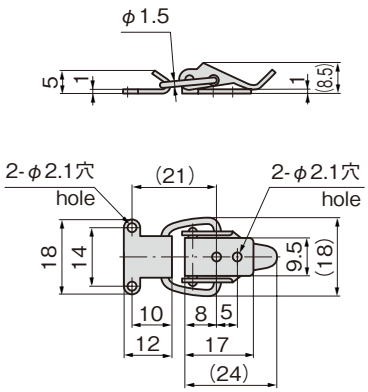

〔C-23-3　鉄　Iron〕

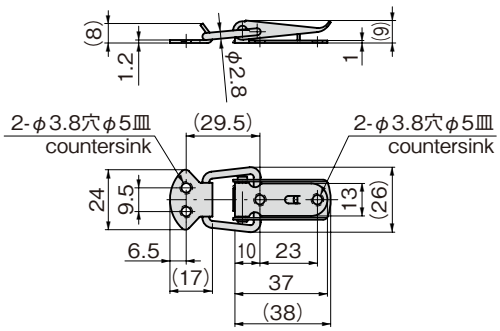

商品番号 Product No.	RoHS	CAD	引張荷重 N Tensile load	材　質 Material	表面仕上 Finish	製品質量(g) Mass	コード Code	単　価 Price	量販価格 Bulk Price 数量 Quantity	単価 Price
C-2023-1	●		78	純チタン2 種 Pure titanium grade 2	光沢バレル研磨 Gloss barrel polishing	5	23101	価格はお問合せ下さい		
C-2023-2	●		49			3.5	23102			
C-1023-1	●	2D/3D	78	冷間圧延ステンレス鋼板 (SUS304) Cold rolled stainless steel plate	バレル研磨 Barrel polishing	11	20798	¥130	50個～	¥124
C-1023-2	●	2D/3D	49			6	21114	¥140	50個～	¥134
C-1023-3			C-1012-2-2 に品番が変更になりました。 P.966 Product No. has changed to C-1012-2-2.							
C-23-1-Iron	●	2D/3D	78	冷間圧延鋼板(SPCC) Cold rolled steel plate	亜鉛めっきクロメート処理(MFZn-C) Zinc plating chromate treatment	11	20040	¥95	100個～	¥92
C-23-1-Brass	●	2D	78	黄銅板(C2801P) Brass plate	クロムめっき(MBCr) Chrome plating	12	20041	¥150	50個～	¥144
C-23-3-Iron	●	2D	49	冷間圧延鋼板(SPCC) Cold rolled steel plate	ニッケルめっき(MFNi) Nickel plating	18	20043	¥110	50個～	¥107
C-23-3-Brass			C-12-2-2 に品番が変更になりました。 P.966 Product No. has changed to C-12-2-2.							

●：RoHS指令対応品　▲：RoHS指令に対応可能です。

※大量のご注文は更にお安くなります。